SPECIFICATION APPLIED

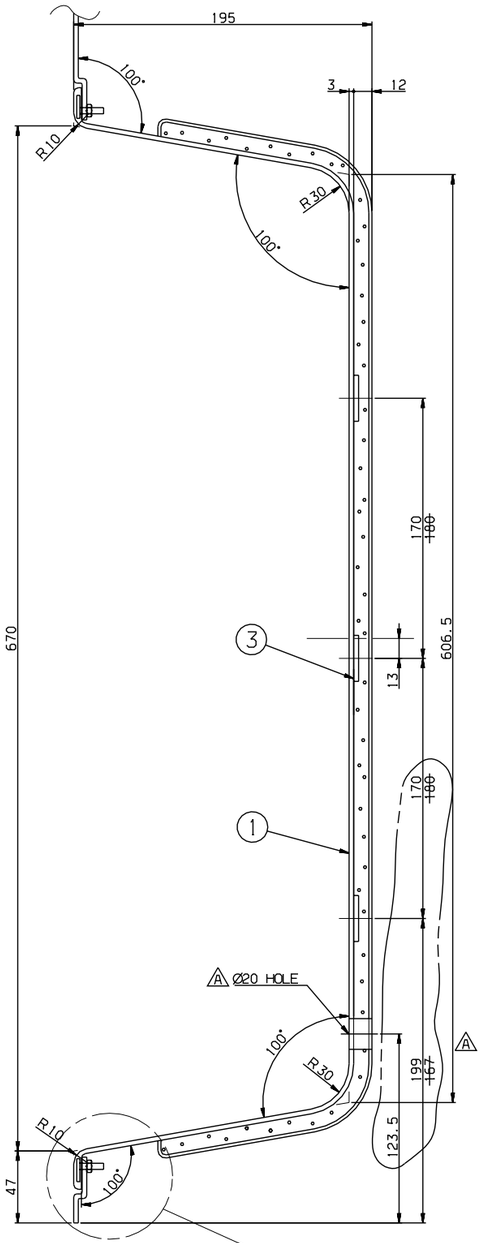

DETAIL E
SCALE=1/2

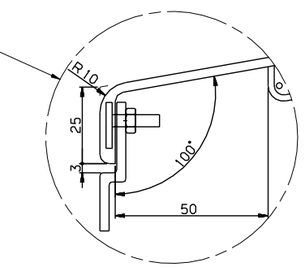

SCALE=1/1

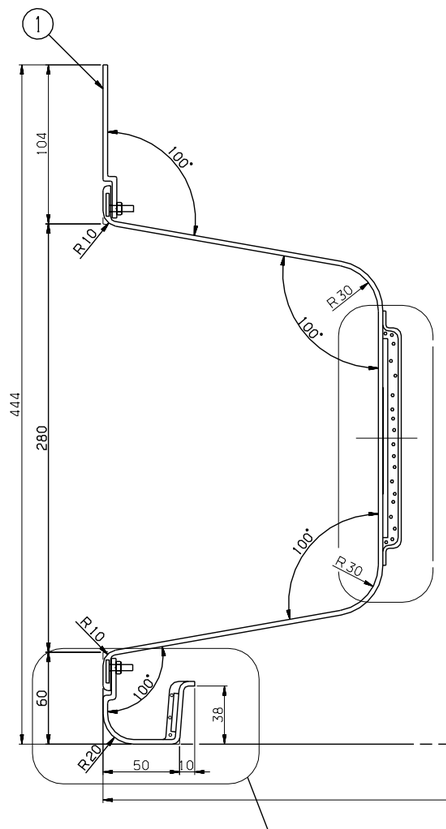

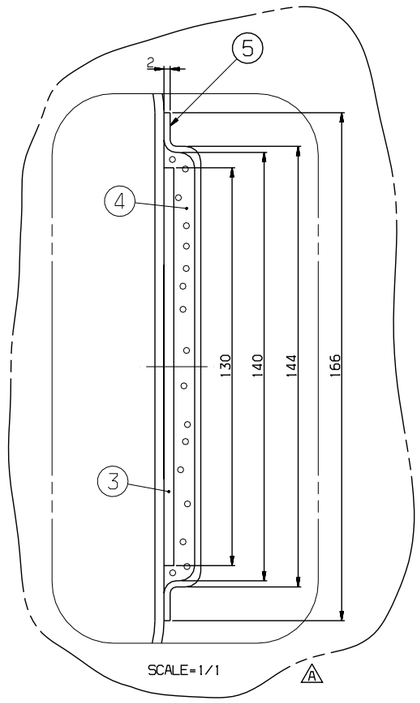

SCALE=1/1

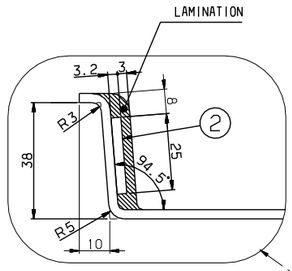

SCALE=1/1

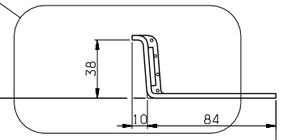

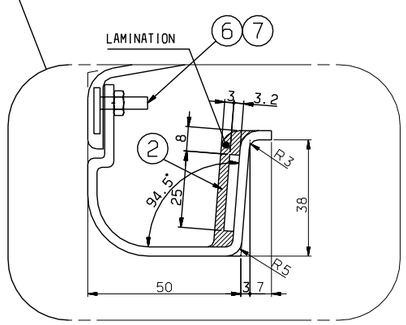

SCALE=1/1

SECTION D-D
SCALE=1/2

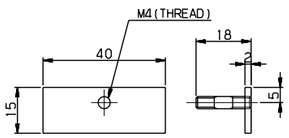

DETAIL#6
SCALE=1/1

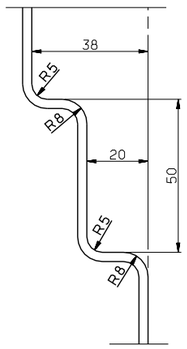

VIEW F-F
SCALE=1/1

NOTE
1. UNSPECIFIED ROUND VALVE SHOULD BE ACCORDING TO 3D DATA.
2. ITEM #2,3 SHOULD BE STRONGLY LAMINATED TO #1.

7	RS60401-005S	NUT	SUS304	6		M4
6	RFC25011AN0-006	STUD BOLT	SUS304	6		M4
5	RFC25011AN0-005	COVER	FRP	1		T2
4	RFC25011AN0-004	SPONGE	PU FORM	SET		T10
3	RFC25011AN0-003	TAP,SEAT	SS400	3	A	T3.2X30X~~60~~ 130
2	RFC25011AN0-002	TAP,SEAT	SS400	6		T3.2X25X130
1	RFC25011AN0-001	PANEL	FRP	1		T3
품번 NO.	부품 번호 PART NO.	품 명 DESCRIPTION	재 질 MATERIAL	수량 Q'TY	중량 W.T	비 고 REMARKS

승인 APP	H.G.RYU 2008.10.10	재질 MAT'L	ASSY	명 칭 TITLE: PANEL, BACK WALL, UPPER_LEF (2/2)
검도 CHK	H.S.KIM 2008.10.10	중량 G.W		
설계 DGN	J.I.LEE 2008.10.10	일반공차 MC / WD / CT	B / B / B	도면 번호 DRG. NO: RFC25011AN0 MS; Ver. 00, Rev. -A
제도 DRG		SCALE 1/5	SIZE A1	※ SHEET 2 of 2

08-305101 / FC-074 / 난-PRJT / 참리번호 CATIA

HYUNDAI Rotem 현대로템주식회사

참조번호 REF. NO. FCP03652

기호 MARK	일자 DATE	변경 내역 DETAIL OF REVISION(E.C ZONE)	설변번호 E.C NO.	설계 DGN	검도 CHK	승인 APP
AX4	2009.05.11	CHANGED TAP SEAT.	3D5101-U035	J.I.LEE	H.S.KIM	H.G.RYU

구분	~ 40	2	4
	~ 30	2	3
	~ 10	1	1.5
최소	< 3	0.5	1
치수	~ 3150	-	7
	~ 1600	4	5
	~ 800	3	4
	~ 400	2	3
	~ 200	1.5	2
	~ 100	1	1.5

등급 GRADE	A	B
주강, 주조용 CASTING (±)		
~ 20M	8	12
~ 15M	7	12
~ 12M	6	10
~ 8M	5	8
~ 4M	4	6
~ 2M	3	4
~ 1M	2	3
~ 315	1	2
~ 120	1	2
~ 30	1	1

등급 GRADE	A	B	C
용접 구조물 WELDING (±)			
~ 20M	-	6.0	8.0
~ 15M	-	5.0	7.0
~ 12M	-	4.0	6.0
~ 8M	-	3.0	5.0
~ 4M	0.8	2.0	4.0
~ 2M	0.5	1.2	3.0
~ 1M	0.3	0.8	2.0
~ 315	0.2	0.5	1.2
~ 120	0.15	0.3	0.8
~ 30	0.1	0.2	0.5
3~6	0.05	0.1	0.2

등급 GRADE	A	B	C
기계 가공용 MACHINING (±)			
일반공차 GENERAL TOLERANCE			

본 도면은 당사 재산권에 의하여 무단복사/배포 금지됨. PROPERTY OF ISSUING ENTITY. CANNOT BE DISTRIBUTED OR REPRODUCED WITHOUT AUTHORIZATION.